Clevere Energie und Speicherlösungen

Datenblatt CEUS S V0.1-DC-L

Batteriemodul in robustem Gehäuse

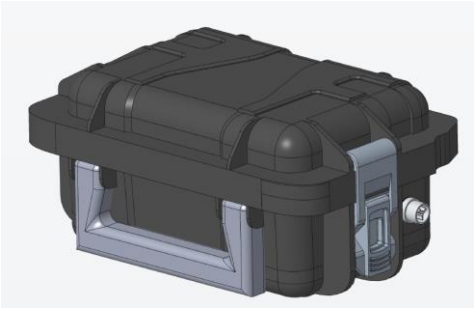

Produktmerkmale:
- Anschlüsse: 2 x USB A
- Stapelbar
- Ladezustandsanzeige
- Kompakt und leicht
- Kurzschlussfest
- Überspannungs-, Tiefentlade-, Überlastschutz
- Robust, schmutzresistent
- UN 38.3

Abbildung kann je nach Modell abweichen.

1. Technische Spezifikationen

Modell	S V0.1-DC-L	
Batterie	Nennkapazität	12,6 Ah
	Nennenergieinhalt	330 Wh
	Schaltung	7S 4P
	Nennspannung	24 V
Ausgang	Entladeschlussspannung	18,2 V
	Entladestrom konstant	10 A
	Betriebstemperatur Entladen	0 °C bis +60 °C
	USB A	5 V, bis zu 1 A
Eingang	Ladeschlussspannung	29,4 V
	Ladestrom	4,5 A
	Betriebstemperatur Laden	+5 °C bis +40 °C
	Ladezeit	7 h (50 W) 3,5 h (100 W) 2,5 h (150 W)
Schutzfunktionen	Kurzschlussdetektion	66 A ± 5 A
	Übertemperatur Laden	>45 °C
	Übertemperatur Laden - Freigabe	<40 °C
	Übertemperatur Entladen	>60 °C
	Schutzklasse	IP 65
Mechanik	Übertemperatur Entladen - Freigabe	<55 °C
	Abmessungen LxBxH	300 x 200 x 140 mm
	Gewicht	3 kg

2. Pinbelegung Geräteanschluss

Dokumentation zum Anschluss externer Geräte:

Buchse	Stecker
Wieland 46.032.5053.1	Wieland 46.031.4553.1

PIN L	Batterie +
PIN N	Batterie -
PIN PE	n.b.

Bildquelle: Wieland

3. Pinbelegung Molex 39-01-3063

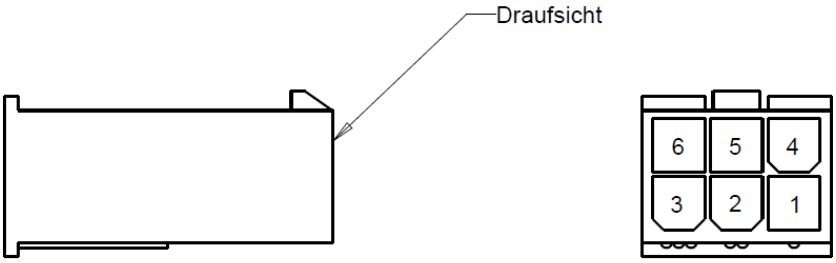

PIN 1	PIN 2	PIN 3	PIN 4	PIN 5	PIN 6
V+	V-	V-	V+	V+	V-

Stecker: Molex 39-01-3063 Crimp: Molex 39-00-0081

4. Ladezustandsanzeige

Anzeige	Interpretation
○ ○ ○ ○ ○	Energiespeicher ist leer und muss vor weiterem Gebrauch geladen werden
● ○ ○ ○ ○	Energieinhalt < 20%
● ● ○ ○ ○	Energieinhalt < 40%
● ● ● ○ ○	Energieinhalt < 60%
● ● ● ● ○	Energieinhalt < 80%
● ● ● ● ●	Energieinhalt < 100%

Das Gerät verfügt über eine Ladezustandsanzeige. Diese wird durch Drücken des Tasters für ca. 6 Sekunden aktiviert und erlischt anschließend automatisch.

5. Qualifizierung

Das Batteriemodul wurde nach den folgenden Normen entwickelt und geprüft:

Bereich	Normen
EMV	DIN EN 61000-6-2:2005 DIN EN 61000-6-3:2007/A1: 2011/AC: 2012
Batteriesicherheit	DIN EN 62133-2: 2017-11 DIN EN 61960-3: 2017-12 DIN EN 62619: 2017-11
Transport	UN 38.3

6. Sicherheitshinweise

Nachfolgende Sicherheitshinweise sind beim Umgang mit dem Batteriespeicher zu beachten. Bei Nichtbeachtung der Hinweise und unsachgemäßem Gebrauch kann es zu Beschädigungen an der Batterie und ihrer Umgebung kommen. Weiterhin kann es zu Rauchentwicklung, Brand oder elektrischem Schlag kommen.

- ⚠ Der Batteriespeicher darf nicht zerlegt, repariert oder modifiziert werden. Nichtbeachtung führt zum Erlöschen jeglicher Garantie- und Gewährleistungsansprüche.
- ⚠ Das Batteriegehäuse ist spritzwassergeschützt, Gehäuse nicht unter Wasser tauchen.
- ⚠ Batteriespeicher nicht für längere Zeit direkter Sonneneinstrahlung aussetzen.
- ⚠ Batteriespeicher nicht in die Nähe eines offenen Feuers bringen, in ein Feuer stellen oder einer anderen Wärmequelle aussetzen.
- ⚠ Batteriespeicher nur im angegebenen Temperaturbereich Laden oder Entladen.
- ⚠ Falls der Batteriespeicher bei einer Temperatur gelagert wurde, die sich außerhalb des zulässigen Bereichs befindet, muss mit dem Betrieb gewartet werden, bis sich der Batteriespeicher reklimatisiert hat. Es kann einige Stunden dauern, bis sich auch die Temperatur im Inneren des Speichers wieder der Umgebungstemperatur angepasst hat! Wird dieser Hinweis nicht beachtet, kann es zu zellchemischen Vorgängen kommen, welche die Zellen intern kurzschließen.
- ⚠ Batteriespeicher beim Laden und Entladen nicht mit Kleidungsstücken oder ähnlichen, isolierend wirkenden Objekten bedecken.
- ⚠ Batteriespeicher nicht mit chemischen Mitteln reinigen oder in Berührung bringen.
- ⚠ Batteriespeicher darf nicht in explosionsgefährdeten Umgebungen verwendet werden.
- ⚠ Batteriespeicher nur mit einem passenden Gegenstecker verwenden, ansonsten besteht Kurzschluss- und Verpolungsgefahr.
- ⚠ Die Batterieausgänge nicht mit anderen metallischen Objekten verbinden.
- ⚠ Der Batteriespeicher darf nur mit einem zulässigen, vom Hersteller freigegebenen, Ladegerät geladen werden.
- ⚠ Bei den Batteriezellen handelt es sich um Lithium-Ionen Zellen. Bei Beschädigung des Speichers ist dieser sofort aus dem Verkehr zu ziehen!
- ⚠ Batteriespeicher nicht fallenlassen oder durch Stoßeinwirkung beschädigen. Keinen mechanischen Belastungen aussetzen.
- ⚠ Batteriespeicher nicht ungesichert an Orten lagern, an denen er leicht herunterfallen kann. Keine Gegenstände auf dem Batteriespeicher abstellen.

- ⚠ Batteriespeicher darf nicht verwendet werden, wenn er eine Beschädigung aufweist. Kontaktieren Sie den Kundendienst.
- ⚠ Beim Laden des Batteriespeichers mit einem zulässigen, vom Hersteller freigegebenen Ladegerät ist darauf zu achten, dass keine Stolpergefahr durch das Ladekabel entsteht.
- ⚠ Das Ladekabel des Ladegeräts nicht um das Ladegerät oder ein anderes Objekt wickeln. Das Kabel kann beschädigt werden.
- ⚠ Bitte Entsorgungshinweise beachten

Sicherheitshinweise für weiteres Zubehör, wie beispielsweise einem Ladegerät, können dem jeweiligen Bedienungshandbuch entnommen werden.

Sollte einer der nachfolgenden Umstände eintreten oder Sie Bedenken im Umgang mit dem Produkt haben, beenden Sie sofort die Verwendung des Produktes! Kontaktieren Sie den Kundenservice zur Besprechung des weiteren Vorgehens.

- Anschlüsse und Kabel rissig, brüchig oder beschädigt
- Anzeichen von Überhitzung: Rauch, Funken oder Feuer.
- Mechanische Schäden am Speicher, Korrosionsablagerungen an Kontaktstellen und übermäßige Verschmutzung des Speichers.
- Geräusche wie Knacken, Knallen, Rauschen oder strenge Gerüche gehen vom Produkt aus.

7. Entsorgung

Falls Sie den Batteriespeicher entsorgen möchten, stellen sie bitte sicher, dass die Batterie vollständig entladen ist. In der Batterie sind Lithium-Ionen Zellen enthalten, somit darf der Batteriespeicher nicht im normalen Hausmüll entsorgt werden. Zur Entsorgung werden die Speicher zurück zur CEUS UG (haftungsbeschränkt) geschickt und anschließend korrekt entsorgt. Damit eine reibungsfreie Entsorgung möglich ist, darf die Batterie nicht demontiert oder beschädigt werden. Bei Fragen wenden Sie sich gerne an unseren Kundenservice. Die Batteriespeicher dürfen niemals in loser Schüttung transportiert oder gelagert werden, da hier die Gefahr von Kurzschlüssen besteht. Dies kann zu einer gefährlichen Wärmeentwicklung führen. Eine geeignete Gegenmaßnahme ist das Einpacken der zu entsorgenden Batteriespeichern in die Originalverpackung. Ebenfalls zu empfehlen ist das Abkleben der Batteriepole.

8. Kundenservice

Falls Sie Unterstützung durch den Kundenservice benötigen, wenden Sie sich an

Ceus UG (haftungsbeschränkt)
Henkestraße 91
91052 Erlangen
Tel.: 09131/9201707
www.ceus-system.de
info@ceus-system.de